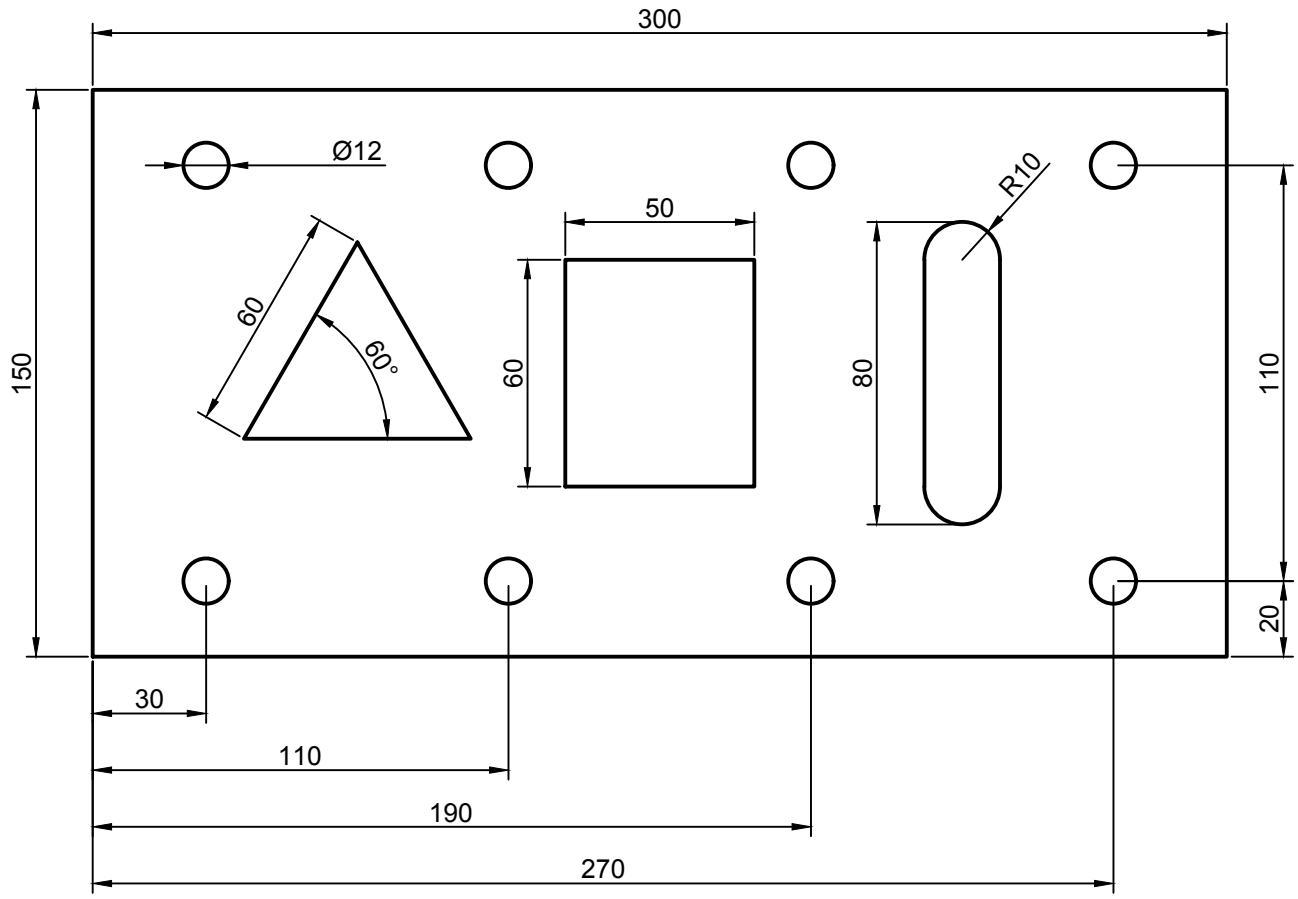
300
Ø12
R10
50
60
60°
60
80
150
110
20
30
110
190
270